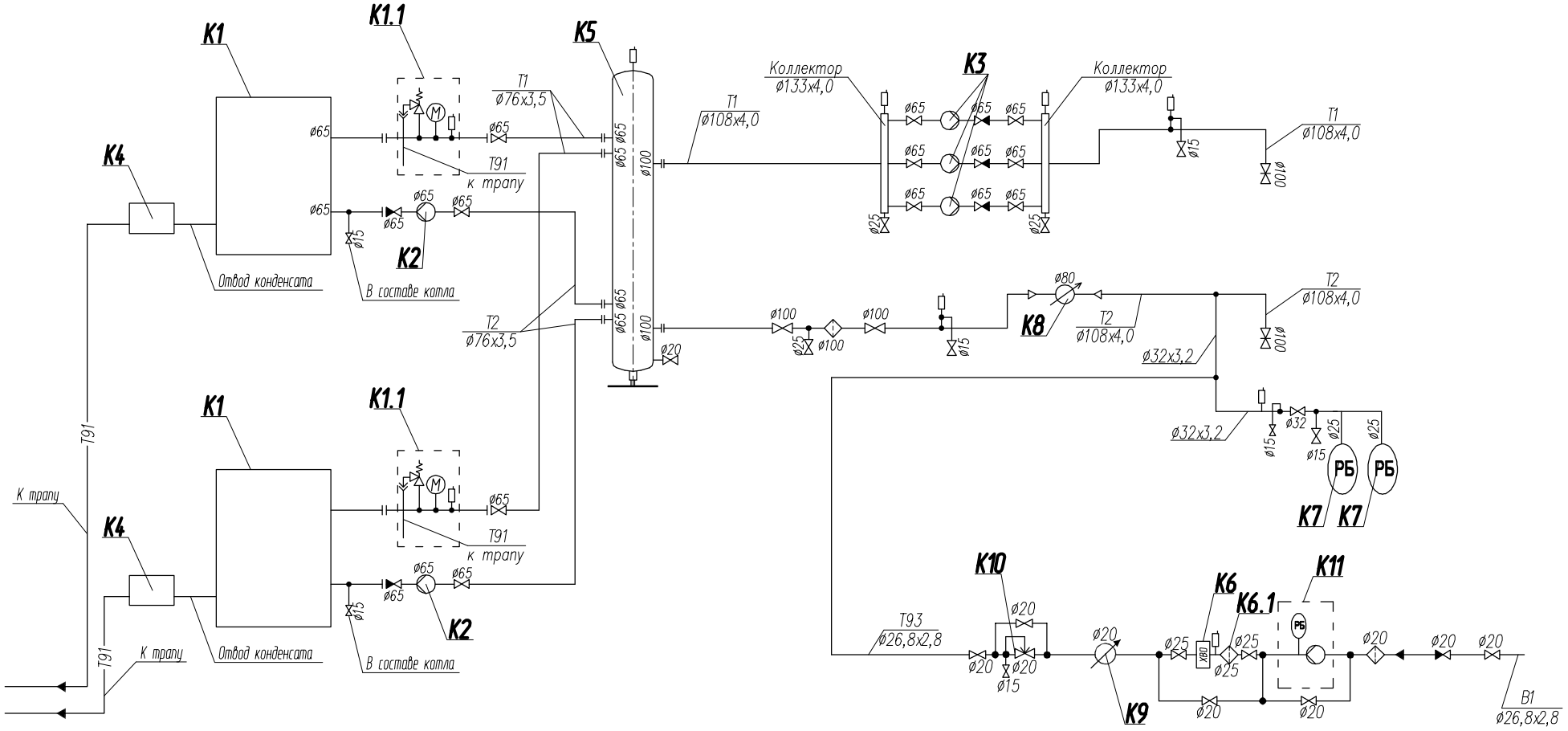

Условные обозначения:

- Предохранительный клапан
- Теплосчетчик или водомер
- Воздухоотводчик
- Удаление воздуха, расположить исходя из удобства монтажа
- Фильтр
- РБ Расширительный бак
- Переход с одного диаметра на другой
- Клапан стальной шаровой фланцевый.
- Клапан шаровой или затвор поворотный
- Насос циркуляционный
- Клапан обратный
- Регулятор давления после себя
- Манометр
- Направление потока среды

Изм.	Кол.уч	Лист	Nдокум.	Подп.	Дата	2268-31-ТР		
						Горная Олимпийская деревня (2600 мест) (проектные и изыскательские работы, строительство).		
ГИП		Климов				Технологические решения. Крышная котельная Апартотеля на 107 номеров. Поз. № 31 по генплану.	Стадия: РД	Лист: 4 / Листов:
Исполн.		Дорохов						
Н.контр.		Лакеева				Тепловая схема.	ООО "СОЧИТЕПЛОГАЗСТРОЙПРОЕКТ" г.Сочи	