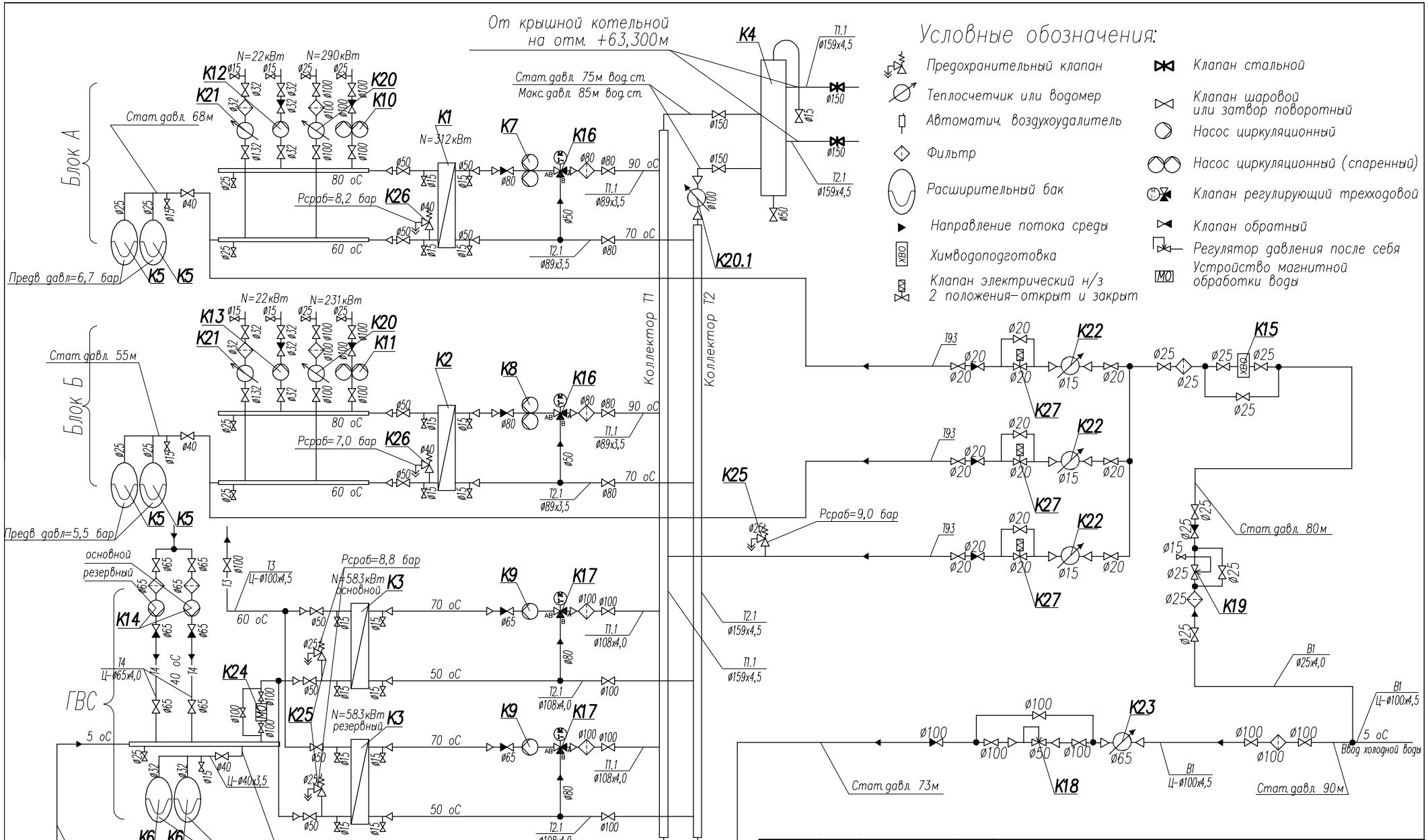

Изм.	Кол.уч	Лист	Nдокум.	Подп.	Дата
ГИП		Климов			_.2011
Исполн.		Дорохов			_.2011
Н.контр.		Лакеева			_.2011

05010-11 7.2 ТМ

Многоквартирный многоэтажный жилой дом
с автостоянкой по ул . Невской в г. Сочи

Индивидуальный тепловой пункт .
Тепломеханические решения.

Стадия	Лист	Листов
Р	2	

Тепловая схема .

ООО "СОЧИТЕПЛОГАЗСТРОЙПРОЕКТ"